DirectSense IZF 99700 MST Placa inducción DirectSense Full Flex de 90cm con sensores de temperatura y función Arroz automática

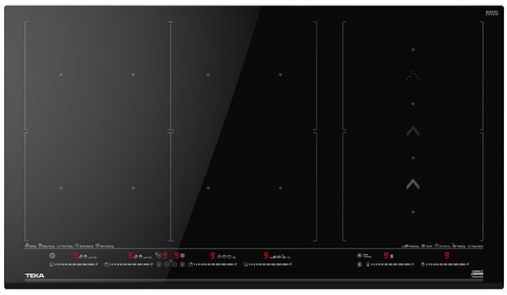

Easy installation

Seguridad por Termopar integrada

MultiSlider

Función Power

Función Power Plus

DESCRIPCIÓN	Placa inducción DirectSense Full Flex de 90cm con sensores de temperatura y función Arroz automática
GAMA	Maestro
COLORES	
REFERENCIA	REF. 112500031 EAN. 8434778011876

DirectSense IZF 99700 MST

CARACTERÍSTICAS

DirectSense con zona FullFlex
Touch Control Multislider, con bloqueo de seguridad
Programador de cocinado
10 zonas de cocinado (6 zonas + 3 zonas Flex + zona FullFlex)
4 zonas de 263x 195 mm
2 zonas de 253 x 195 mm
2 zonas Flex de 263 x 390 mm
1 zona Flex de 253 x 390 mm
1 zona FullFlex de 525 x 390 mm
Funciones de acceso directo con sensores de temperatura: Pochar, Confitar, Arroz, Parrilla, Fritura, Plancha, Mantener Caliente, Hervir, Fuego Lento y Derretir
Función SlideCooking
Función Power Plus
Función Stop & GO / Modo Silencio
Sistema fácil instalación
Potencia Nominal Máxima: 11.100W

DirectSense IZF 99700 MST

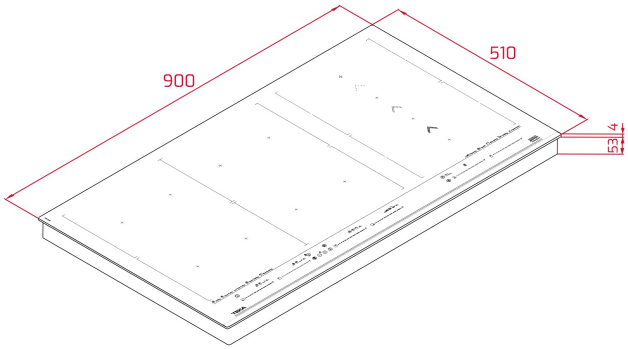

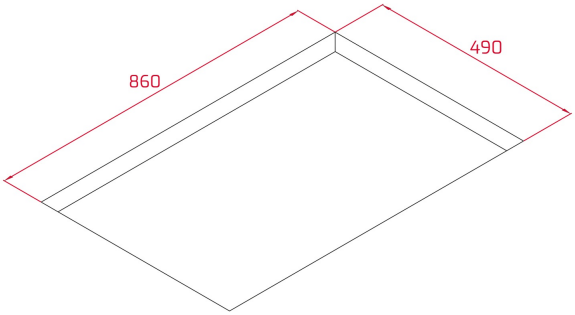

DIMENSIONES

Altura del producto (mm): 57
Anchura del producto (mm): 900
Profundidad del producto (mm): 510
Longitud del producto (mm):
Peso del producto (Kg):

ESPECIFICACIONES TÉCNICAS

MEDIDAS DE AJUSTE

Built-in Ancho (mm): 860
Incorporado en profundidad (mm): 490
Incorporado Altura (mm): 53

CARACTERÍSTICAS

Número de potencias eléctricas: 9
Función Grill: Sí
Función plancha: Sí
Función fritura: Sí
Función hervir: Sí
Función fuego lento: Sí
Función derretir: Sí
Función mantener caliente: Sí
Función confitar: Sí
Función pochar: Sí
Función arroz: Sí
Función baja temperatura: Sí
Función Power Management: Sí

CONEXIÓN ELÉCTRICA	**Frecuencia (Hz):** 50/60 **Fuente de alimentación (V):** 220-240 **Longitud del cable (cm):** 110 **Potencia máxima nominal (W) (placa eléctrica):** 11100
ZONAS DE COCCIÓN	**Número de zonas de cocción:** 6
SISTEMA DE SEGURIDAD	**Indicador de calor residual (placa eléctrica):** Sí **Desconexión automática de seguridad (bloqueo automático) (placa eléctrica):** Sí **Bloqueo infantil:** Sí
ACABADO	**Acabado de superficie:** Cristal con bisel frontal **Sistema de fácil instalación:** Sí
ACCESORIOS	**Kit de unión:** Optional "NO INCLUYE ENCHUFE"